TTS 90 Rohr-in-Boden Schweißkopf

THE FUTURE OF ORBITAL WELDING

EIGENSCHAFTEN:

- Mit Kaltdrahtgerät (mit drehend) für WIG-DC-Schweißen
- Kontinuierliche Rotation ohne Verdrehen des Kaltdrahtes möglich
- Pneumatisches Spannsystem
- Erodierte Spannpatrone
- Kopf ist an einem Balancer montierbar
- Geeignet für Stahl, Edelstahl und Nickel-Basis-Legierungen
- Für bündige Rohre, zurückversetzte (1 mm) und überstehende (5 mm) Rohre

TECHNISCHE DATEN:

- Durchmesserbereich: Von DA 16 mm bis DA 60 mm (mit Umbausatz 80 mm)
- Geschwindigkeit: 0,37 UPM bis 7,39 UPM
- Gewicht: 13 kg
- Schweißgas: Argon oder Mischgase
- Standard-Schlauchpaketlänge: 8 m
- Elektrodendurchmesser: 1,6 mm und 2,4 mm
- Elektrodenwinkel: 0° bis 30°
- Einschaltdauer: 70% bei 300 A
- Schweißdrahtgeschwindigkeit: 2200 mm/min
- Schweißdrahtdurchmesser: 0,8 mm und 1,0 mm
- Kühlung: Wasser gekühlt bis zur Spannpatrone
- Dimension: 310 mm x 80 mm x 165 mm

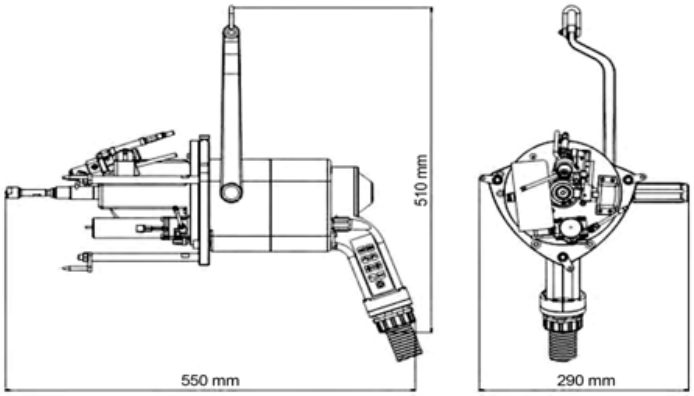

ORBITALSERVICE®
THE FUTURE OF ORBITAL WELDING

ORBITALSERVICE GmbH
Kreuzdelle 13
63872 Heimbuchenthal
Germany

orbitalservice-group.com
info@orbitalservice.de

0049 6092 82294 0